■エアーポンプ組み立て方

①糸のこ刃調整ネジ、ナイロンナットと
バネをはずして下さい。

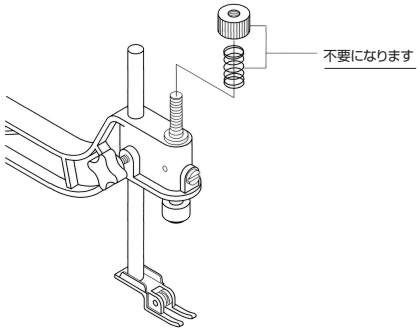

②「①」で取りはずした部分に、下記を参考に
エアーポンプのパーツを取り付けて下さい。

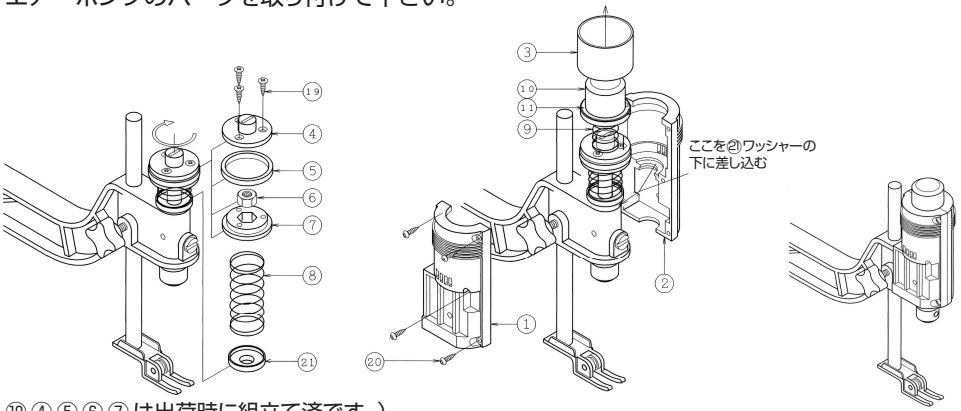

★（⑲④⑤⑥⑦は出荷時に組立て済です。）

③エアー吹き出し口を取り付けます。吹き出し口パイプ⑰は
エアーが切断部にあたる様に曲げて下さい。

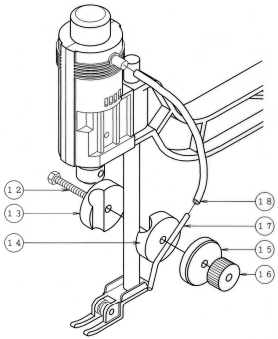

④完了です。

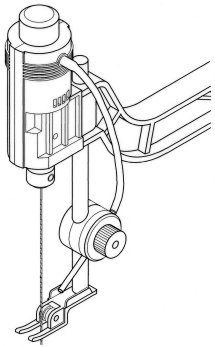

株式会社 キソパワーツール
〒545−0021 大阪市阿倍野区阪南町７丁目１−８
☎０６−６６９３−５３５１（代）
アフターサービス係 ☎06-6693-5353
ホームページでのインフォメーションはhttp://www.kiso-proxxon.co.jp/

※改良のため予告なく仕様、使用方法を変更する場合があります。